К1366.10.016

Ra 12,5 ( )

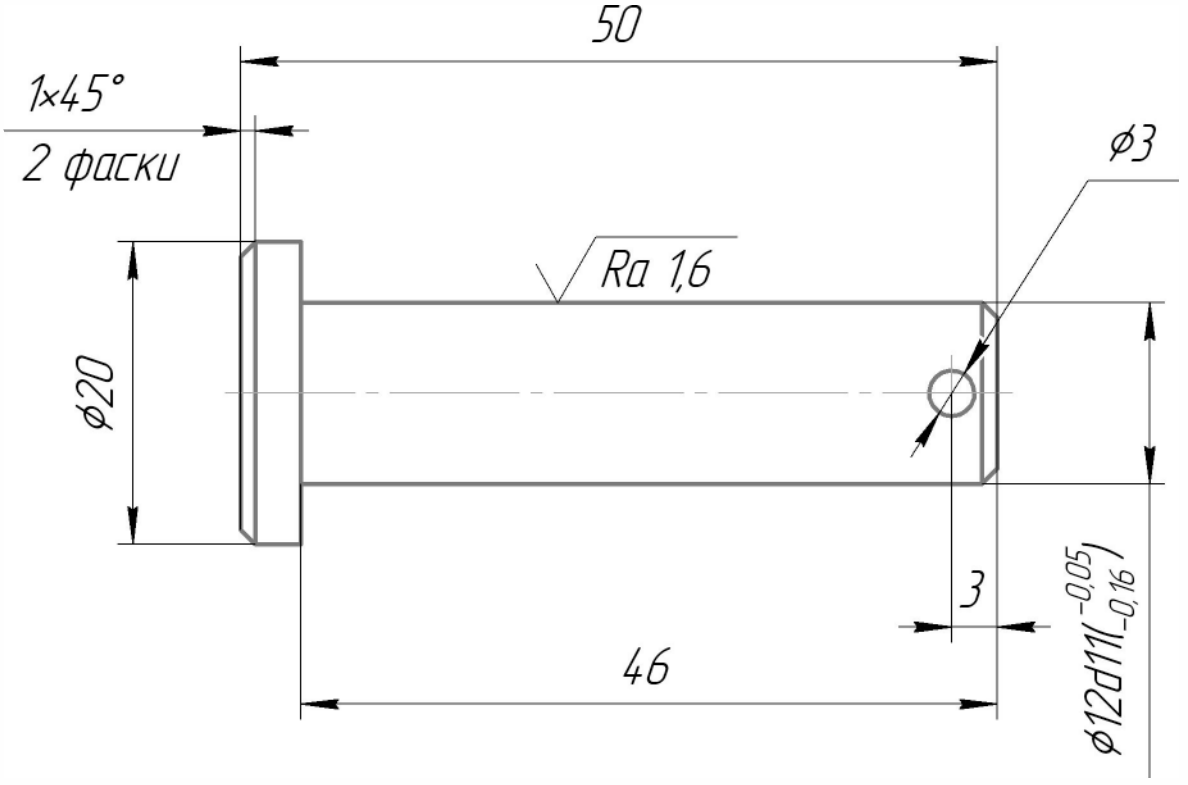

1 HRC 36...40
2 Неуказанные предельные отклонения по ОСТ 1.76253-78.
3 Острые кромки притупить.

				К1366.10.016	
				Ось	Лит. / Масса 0,05 / Масштаб 2:1
					Лист / Листов 1
				Сталь 45 ГОСТ 1050-2013	

Перв. примен.
Справ. №
Подп. и дата
Инв. № дубл.
Взам. инв. №
Подп. и дата
Инв. № подл.

Копировал
Формат А4